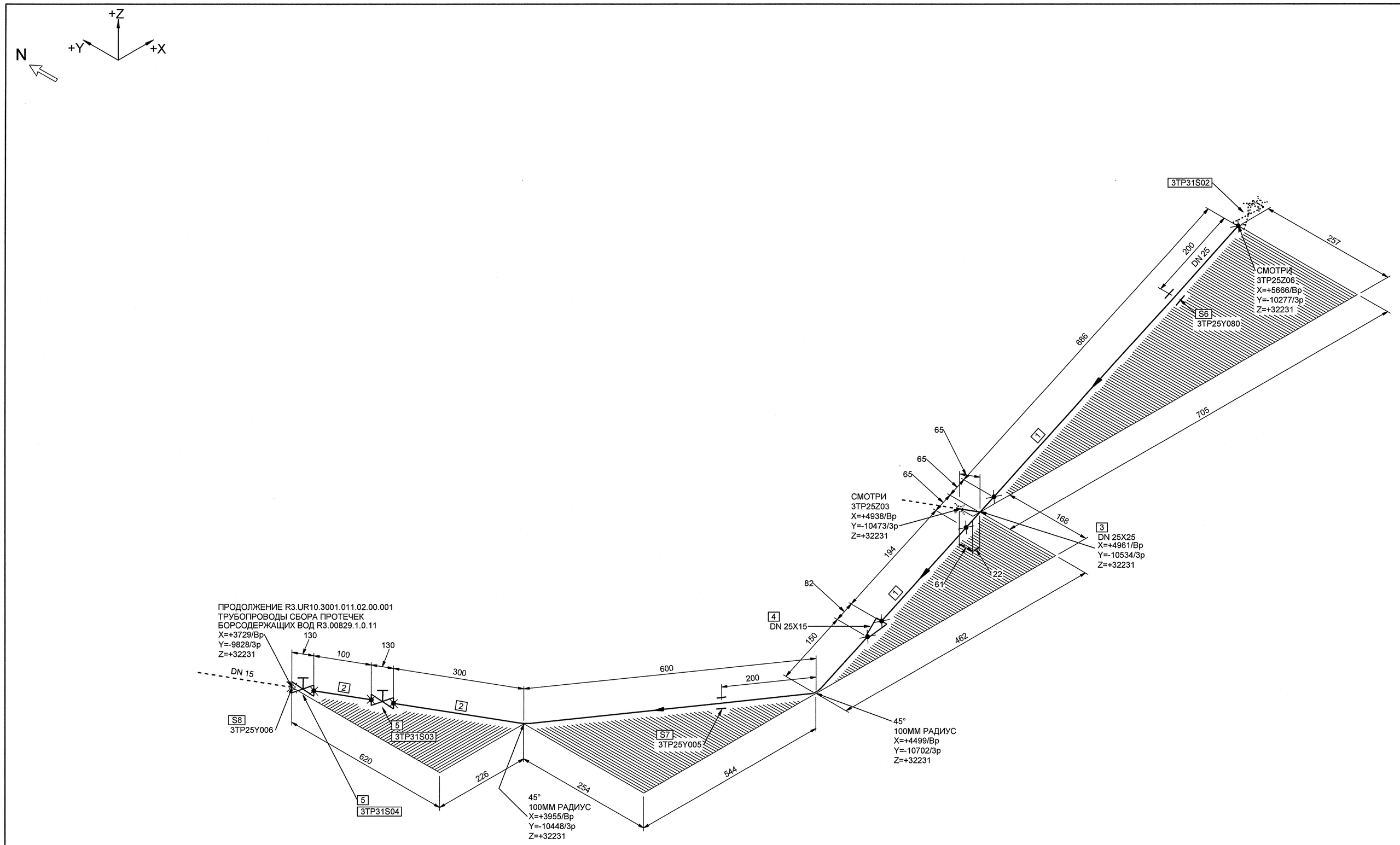

МОНТАЖНЫЕ ЭЛЕМЕНТЫ				
ПОЗ	НАИМЕНОВАНИЕ	КОЛ	МАТЕРИАЛ	МАССА ЕД-ЦЫ, КГ
1	ОСТ 24.125.01-89 ТРУБА 32х3,5	0.880 М	08Х18Н10Т ТУ 14-3Р-197-2001	2.47
2	ОСТ 24.125.01-89 ТРУБА 18х2,5	1.141 М	08Х18Н10Т ТУ 14-3Р-197-2001	0.96
3	04 ОСТ 24.125.15-89 ТРОЙНИК DN 25	1	08Х18Н10Т ГОСТ 5632-72*	1.20
4	05 ОСТ 24.125.08-89 ПЕРЕХОД DN 25х15	1	08Х18Н10Т ГОСТ 5949-75**	0.45
5	НГ 26524-015МАЭ-27 2BIIa ТУ 26-07-1407-2008 КЛАПАН ЗАПОРНЫЙ СИЛЬФОННЫЙ С РУКОЯТКОЙ С ПАТРУБКАМИ ПОД ПРИВАРКУ DN 15 Рр 18,0 МПа Тр 350°С НЕРЖАВЕЮЩАЯ СТАЛЬ	2	СБОРНЫЙ	9.20
6	3TP25Y080 ПОДВЕСКА	1		-
7	3TP25Y005 ПОДВЕСКА	1		-
8	3TP25Y006 ОПОРА НЕПОДВИЖНАЯ	1		-

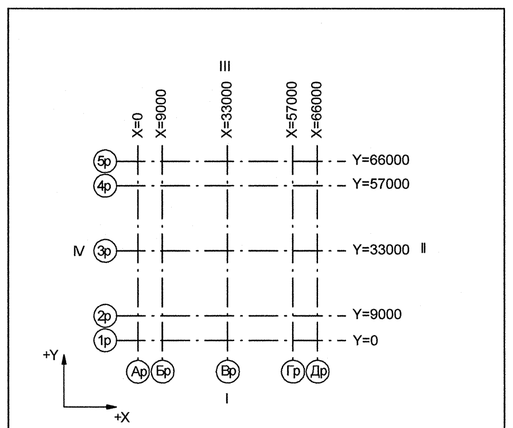

Номер трубопровода - I
Подведомственность - ПНАЭГ 7-008-89
Классификационное обозначение по НП-001-97 - 3Н
Группа по ПНАЭГ 7-008-89 - С
Класс безопасности по НП-001-97 - 3
Категория сейсмостойкости по НП-031-01 - II
Рабочие параметры: Рр= 17.64 МПа, tp=350°С
Параметры гидроиспытания: Рг=24.50 МПа, t не менее 5°С
Среда- Теплоноситель I контура
Азот
Газоводяная смесь

3TG11Z01_01		3	DN 100	Z+ 2700 X+ 175 Y- 2775	3TG11W01/N1				S8 3TG11Y01/РТ-997				3TG11J01/ТГ-235
Код блока	Трубопроводы проектируемые	Позиция детали	Условный проход	Координаты элементов в здании	Код оборудования/ Номер патрубка	Шов заводской	Шов монтажный	Резьбовое соединение	Позиция опоры Код опоры / код проходки	Направление среды	Переход	Штуцер	Код герметичной проходки/ код проходки

Дополнительные подписи

Взам. инв. N

Подп. и дата

Инв. N подл. R3.00780.1.0.11

АРХИВНЫЙ ЭКЗЕМПЛЯР

Инв.№ подл. R3.00780.1.0.11
Лист 29

Изм.	Кол.уч.	Лист	№ док.	Подпись	Дата
Инж.2к.		Сухарева			11.05
Пров.вед.инж.		Веренцова			11.05
Пров.нач.гр.		Жук			11.05
Н.контр.		Краснояров			11.05

R3.TP25.3072.011.01.00.011

Ростовская АЭС Блок 3

Реакторное отделение
Герметичная часть
Трубопроводы газовых сдувок Рр>2,2 МПа

Стадия	Лист	Листов
Р	1	1

Изометрический чертеж
3TP25Z07

ОАО "НИАЭП" 2012

Формат А1